inus	시공도면	제정	
	소 변 기	KS	U312R3
		품번	IU309SE

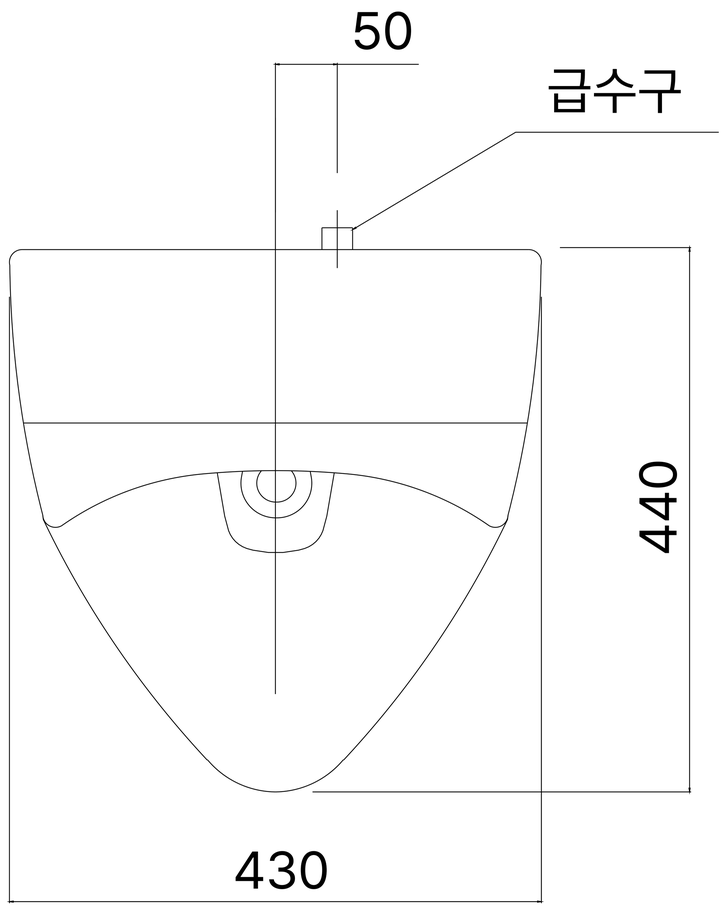

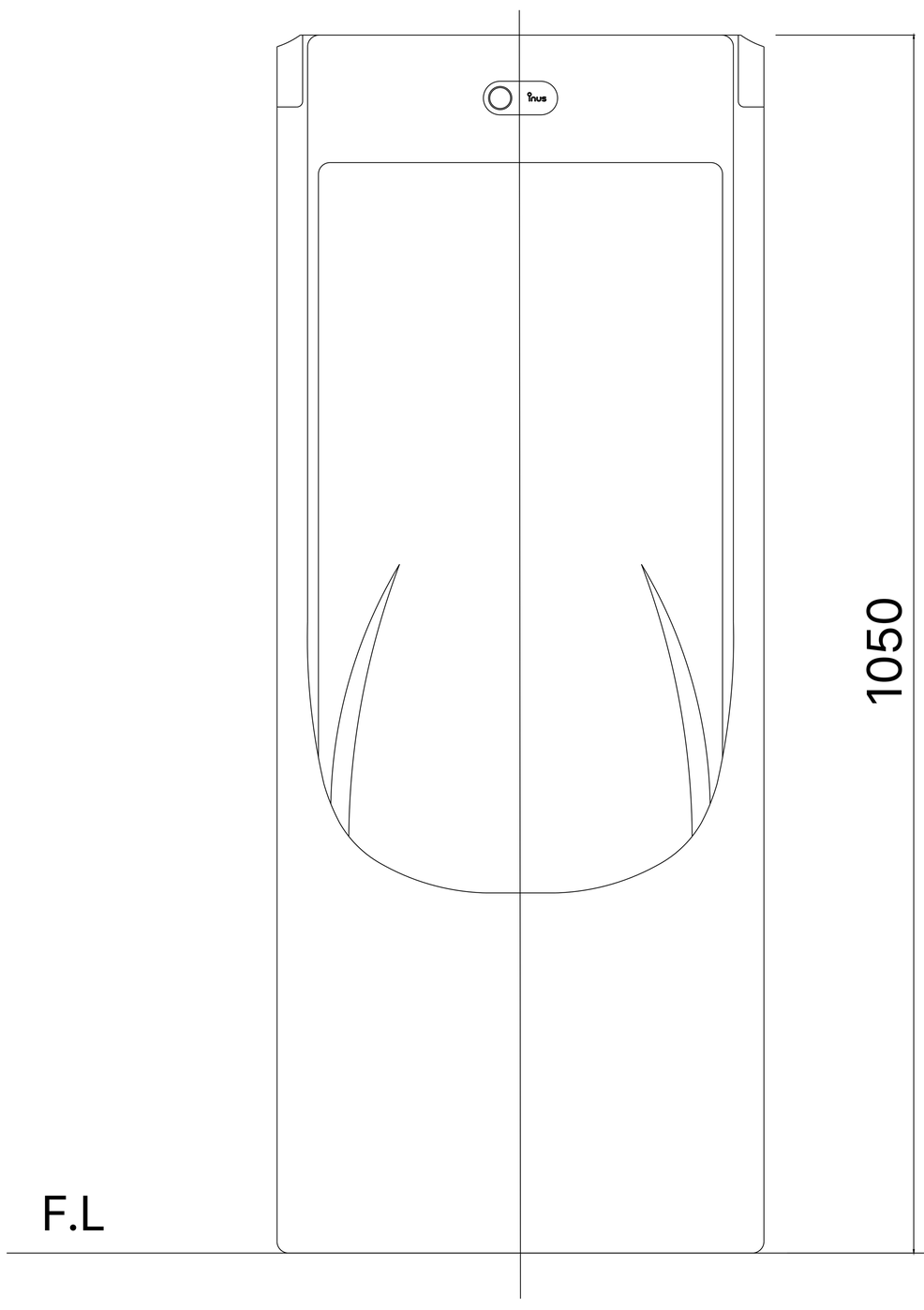

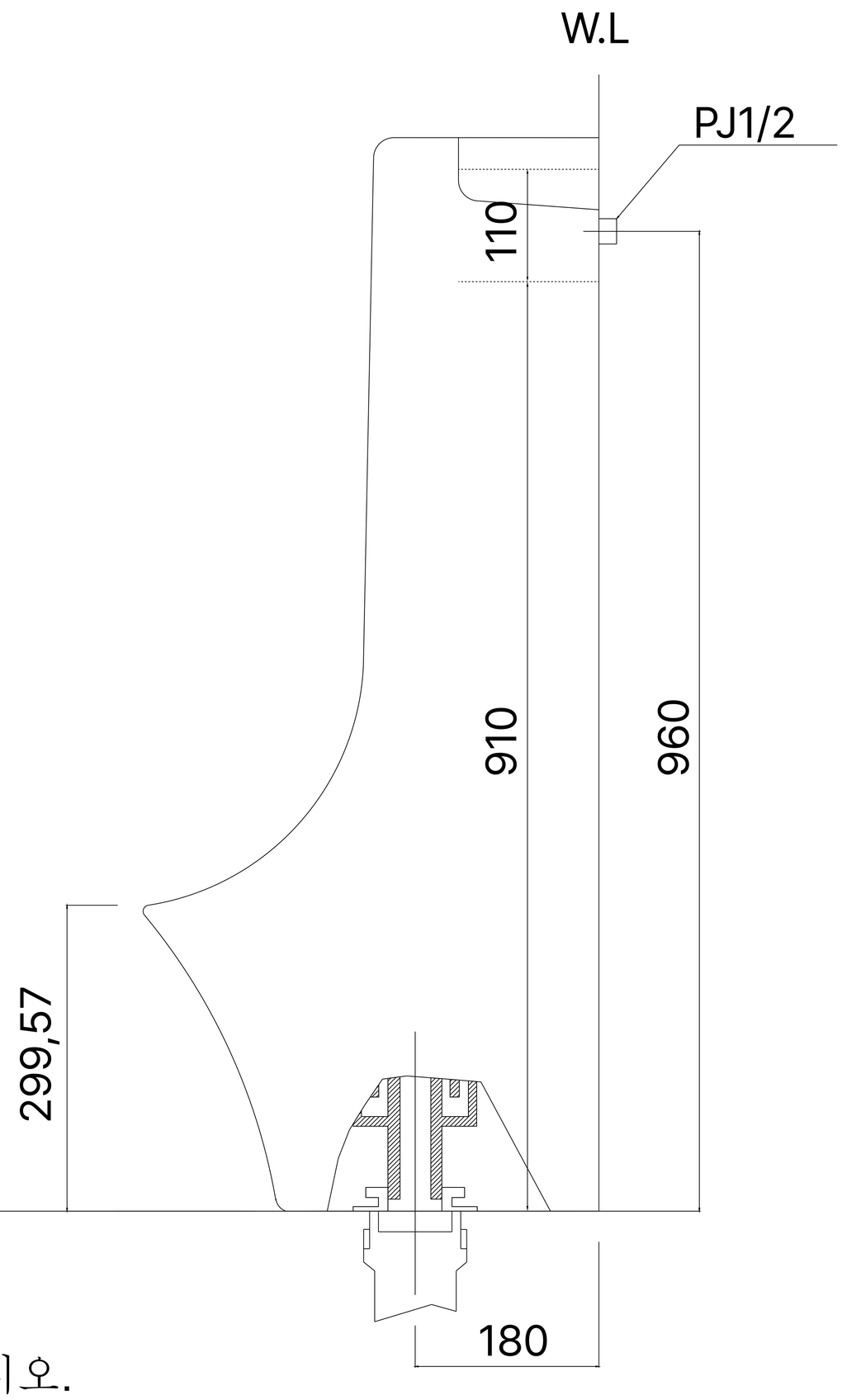

*급수에는 반드시 동압 1.0㎏/㎠ 이상을 확보해 주십시오.

이누스